ГОСУДАРСТВЕННЫЙ КОМИТЕТ СОВЕТА МИНИСТРОВ СССР ПО ДЕЛАМ СТРОИТЕЛЬСТВА
(ГОССТРОЙ СССР)

ТИПОВЫЕ КОНСТРУКЦИИ И ДЕТАЛИ ЗДАНИЙ И СООРУЖЕНИЙ

СЕРИЯ 1.494-10

РЕШЕТКИ ЩЕЛЕВЫЕ РЕГУЛИРУЮЩИЕ, ТИП Р

РАБОЧИЕ ЧЕРТЕЖИ

РАЗРАБОТАНЫ
ПРОЕКТНЫМ ИНСТИТУТОМ
ПРОЕКТПРОМВЕНТИЛЯЦИЯ

УТВЕРЖДЕНЫ
И ВВЕДЕНЫ В ДЕЙСТВИЕ
С 15 ЯНВАРЯ 1972г.
ГЛАВПРОМСТРОЙПРОЕКТОМ
Госстроя СССР
ПРИКАЗ № 2 ОТ 12-I 1972г.

Институт Проектпромвентиляция г. Москва | Гл. инж. | Константинов | № 1494 | г.л. специалист Ц.НИИпромзданий И. Смирнов

СОДЕРЖАНИЕ АЛЬБОМА

Наименование	№ листа	№ стр
Титульный лист	—	1
Содержание альбома. Пояснительная записка	1	2
Схемы соединений решеток	2	3
Решетка Р150. Общий вид	3	4
Щиток лицевой в сборе. Р150-01. Узел	4	5
Деталь	5	6
Детали	6	7
Деталь	7	8
Решетка Р200. Общий вид	8	9
Щиток лицевой в сборе. Р200-01. Узел	9	10
Деталь	10	11
Деталь	11	12
Деталь	12	13
Решетки Р300 и Р400. Общий вид	13	14
Чертеж дополнительной обработки решеток для компоновки в блоки по схеме IV	14	15
Ручка Р150-02. Узел. Деталь	15	16

Перечень примененных ГОСТов
503-67
1050-60
1144-70
9440-60
10621-63

ПОЯСНИТЕЛЬНАЯ ЗАПИСКА

В альбоме приведены рабочие чертежи щелевых регулирующих вентиляционных решеток четырех типоразмеров: Р150, Р200, Р300 и Р400

Конструкция решеток разработана на основании авторского свидетельства на изобретение №128595, выданного Н.Н.Дурнину.

Решетки предназначены для вытяжки или притока воздуха в промышленных, административных, жилых и общественных зданиях.

Решетка состоит из трех основных штампованных деталей: неподвижного лицевого щитка и подвижных средней и нижней заслонок из листовой стали толщиной 1 мм. Допускается изготовление решеток Р150 и Р200 из пластмасс с толщиной щитка и заслонок 2-3 мм, с сохранением площади живого сечения, присоединительных размеров и размеров сторон решеток. Изменение живого сечения решетки осуществляется перемещением заслонок в горизонтальном направлении. При полном открытии щелей живое сечение составляет 66% от площади решетки (без рамки).

Крепление решеток к воздуховодам или коробам предусматривается:
к металлическим - самонарезающими винтами;
к бетонным - шурупами, ввернутыми в отверстия с уплотнением;
к кирпичным - шурупами к установленной в проеме деревянной рамке.

Решетки могут устанавливаться по несколько штук в соответствии со схемами, приведенными на листе 2. Компоновка решеток по схемам II, IIа, и III производится на объекте. Группы из четырех решеток (схема IV) собираются на заводе-изготовителе.

При заказе обозначение решетки записывается в числителе, а номер серии настоящих типовых чертежей записывается в знаменателе, например:

$$\frac{Р150}{1.494\text{-}10};\ \frac{Р300}{1.494\text{-}10}$$

Изготовленные решетки должны удовлетворять требованиям технических условий ТУ36-1516-71 (с учетом размеров, измененных в настоящих чертежах).

Подбор решеток производится в соответствии с „Указаниями по расчету приточных воздухораспределительных устройств", разработанными ГПИ Сантехпроект (серия А3-358)

С выпуском настоящего альбома типовые чертежи серии 4.904-27 „Решетки щелевые регулирующие"- аннулируются.

ТП	Решетки щелевые регулирующие, тип Р	Серия 1.494-10	
1971	Содержание альбома. Пояснительная записка	Лист	1

Инв. № подл. | Подп. и дата | Взам. инв. №

Гипроаблев: Н контр Винельфарб; Нач отдела Бейзерман; Т контр Бравский; Пров Бравский

Институт Проектпромвентиляция г. Москва

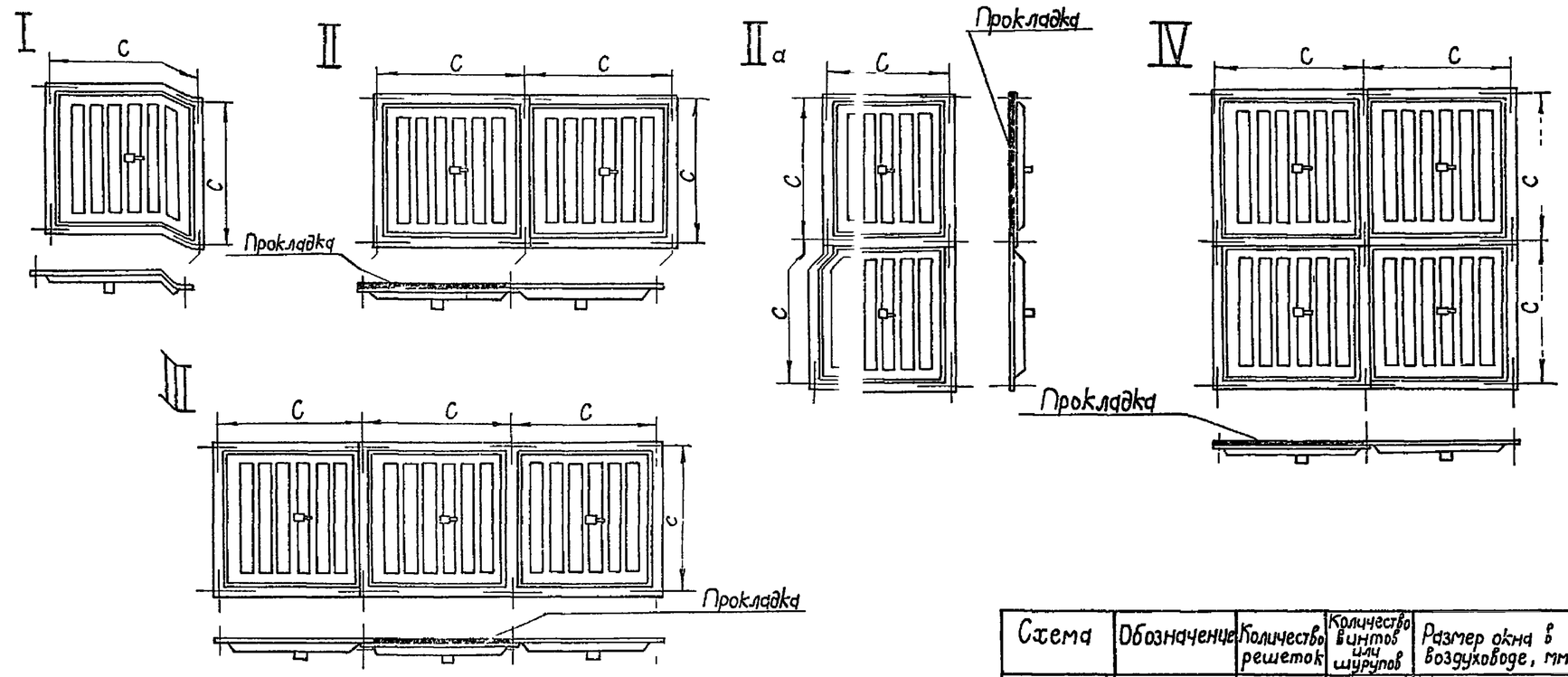

Схема	Обозначение	Количество решеток	Количество винтов или шурупов	Размер окна в воздуховоде, мм	С, мм	Масса, кг	Лист
I	Р150	1	4	150×150	190	0,41	3
	Р200			200×200	242	0,64	8
II	Р150	2	6	340×150	190	0,82	3
	Р200			440×200	242	1,28	8
IIа	Р150			150×340	190	0,82	3
	Р200			200×440	242	1,28	8
III	Р150	3	8	530×150	190	1,23	3
	Р200			680×200	242	1,92	8
IV	Р300	1		340×340	190	1,64	13
	Р400			440×440	242	2,56	13

Варианты крепления решеток к воздуховоду или каналу:

1. Металлическому.

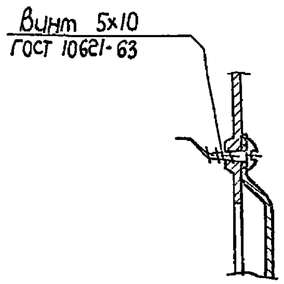

2. Бетонному.

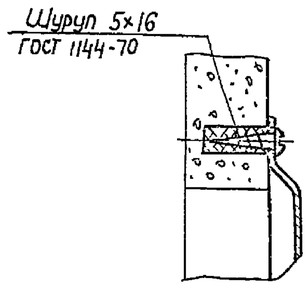

3. Кирпичному.

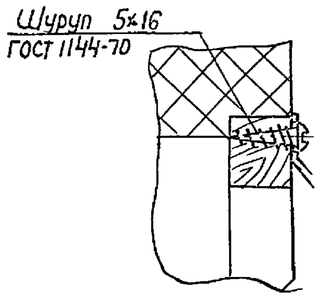

ТП 1971	Решетки щелевые регулирующие, тип Р. Схемы соединений решеток	Серия 1.494-10	Лист 2

Проектпромвентиляция г. Москва

Нач. отдела Бейзерман
Т. контр. Грачевский
Пров. Грачевский
Н. контр.

А-А

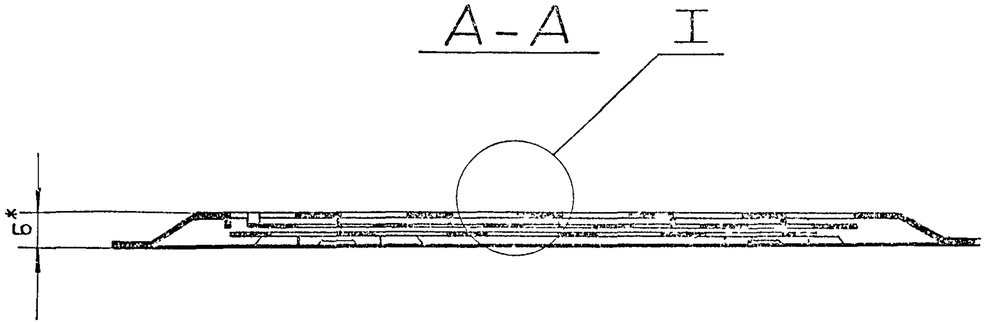

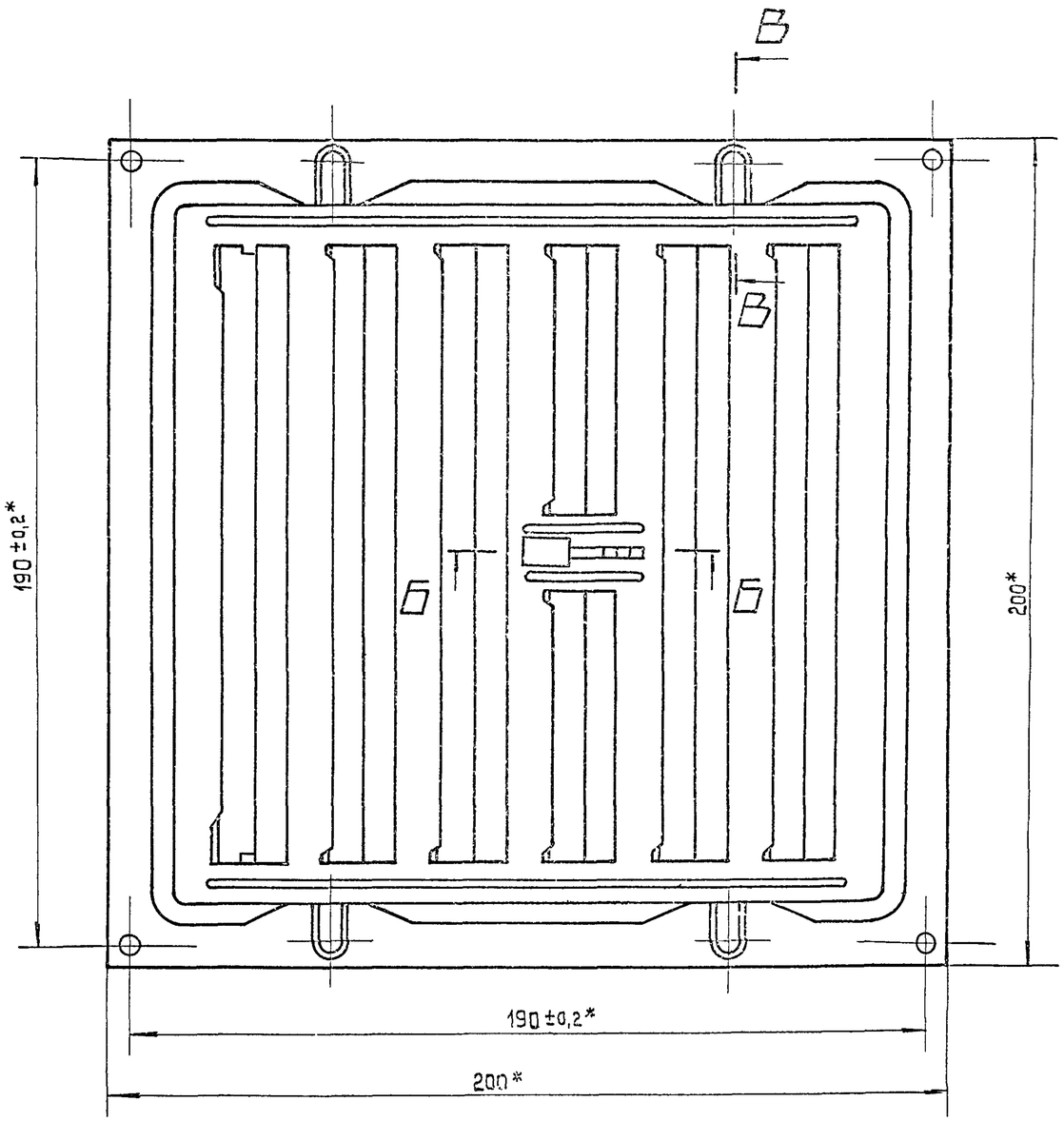

I

м 2:1

в открытом положении

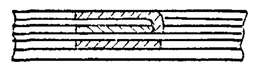

В — В

м 2:1

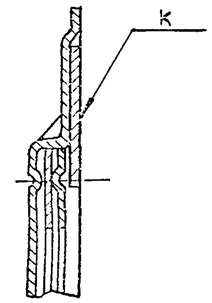

Б — Б

м 2:1

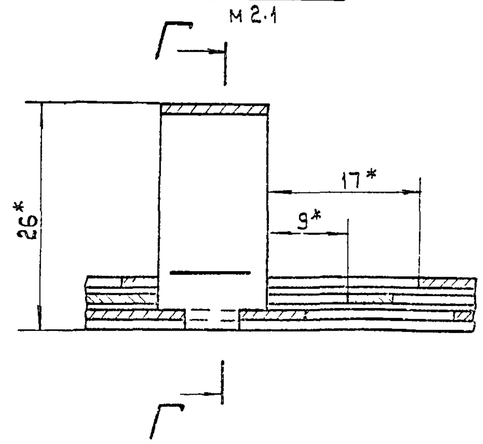

Г — Г

м 2:1

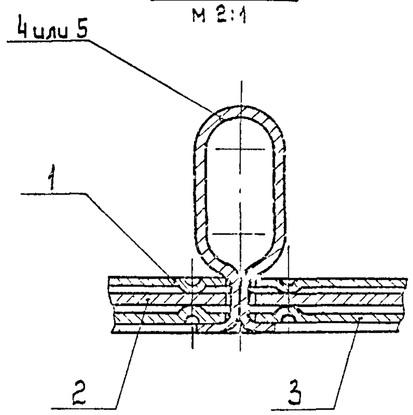

1. При сборке решетки обеспечить легкое перемещение заслонок поз. 2 и 3 подгибом язычков „К".
2.* Размеры для справок.

Общая масса - 0,41 кг

Поз.	Обозначение	Наименование	Кол.	Материал	Масса 1 шт	Масса общ.	Примеч.
5	Р150-02	Ручка	1	Сборка	0,019	0,019	лист 15
4	Р150-0003	Ручка	1	Сталь 10	0,005	0,005	лист 6
3	Р150-0002	Заслонка нижняя	1	Сталь 10	0,094	0,094	лист 7
2	Р150-0001	Заслонка средняя	1	Сталь 10	0,085	0,085	лист 6
1	Р150-01	Щиток лицевой в сборе	1	Сварка	0,223	0,223	лист 4

Спецификация

м 1:1

ТП	Решетки щелевые регулирующие, тип Р.	Серия 1.494-10	
1971	Решетка Р150. Общий вид.	Лист	3

г Москва

Т. контр. Сравский
Пров. Сравский

А – А

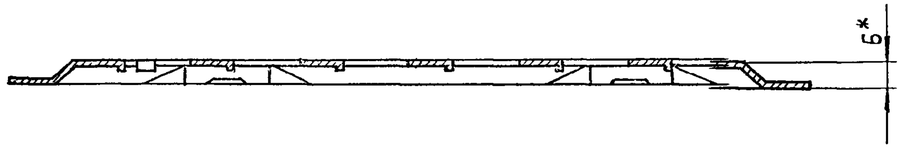

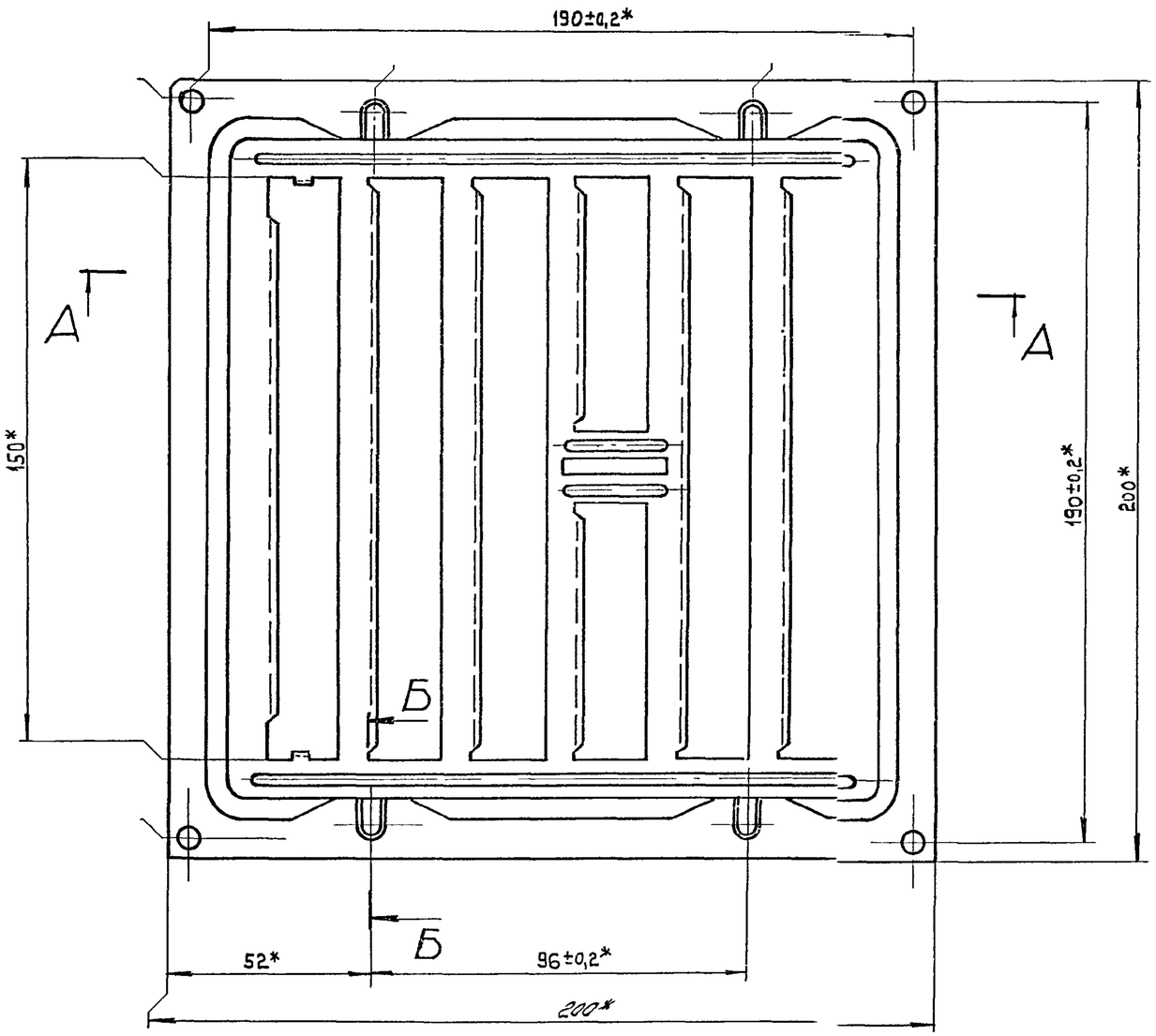

Б – Б повернуто

м 2:1

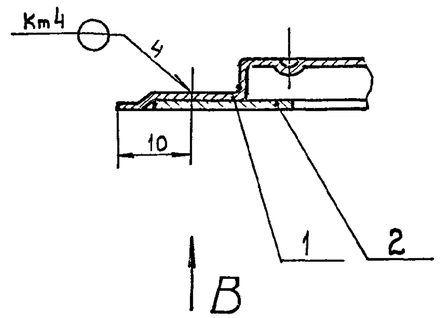

Вид В

м 2:1

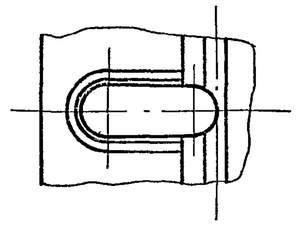

* Размеры для справок.

Общая масса 0,223 кг.

Поз.	Обозначение	Наименование	Кол.	Материал	Масса 1 шт.	Масса Общ.	Примеч.
2	Р150-0102	Язычок	4	Сталь 10	0,0007	0,003	лист 6
1	Р150-0101	Щиток лицевой	1	Сталь 10	0,22	0,22	лист 5

Спецификация

ТП	Решетки щелевые регулирующие, тип Р		Серия 1.494-10	
1971	Щиток лицевой в сборе. Р150-01. Узел.		Лист	4

М 1:1

Н. контр.	Змачельфарб		
Т. контр.	Грабевский		
Пров.	Грабевский		
Разраб.	Дорохина		

Проектпромвентиляция г. Москва

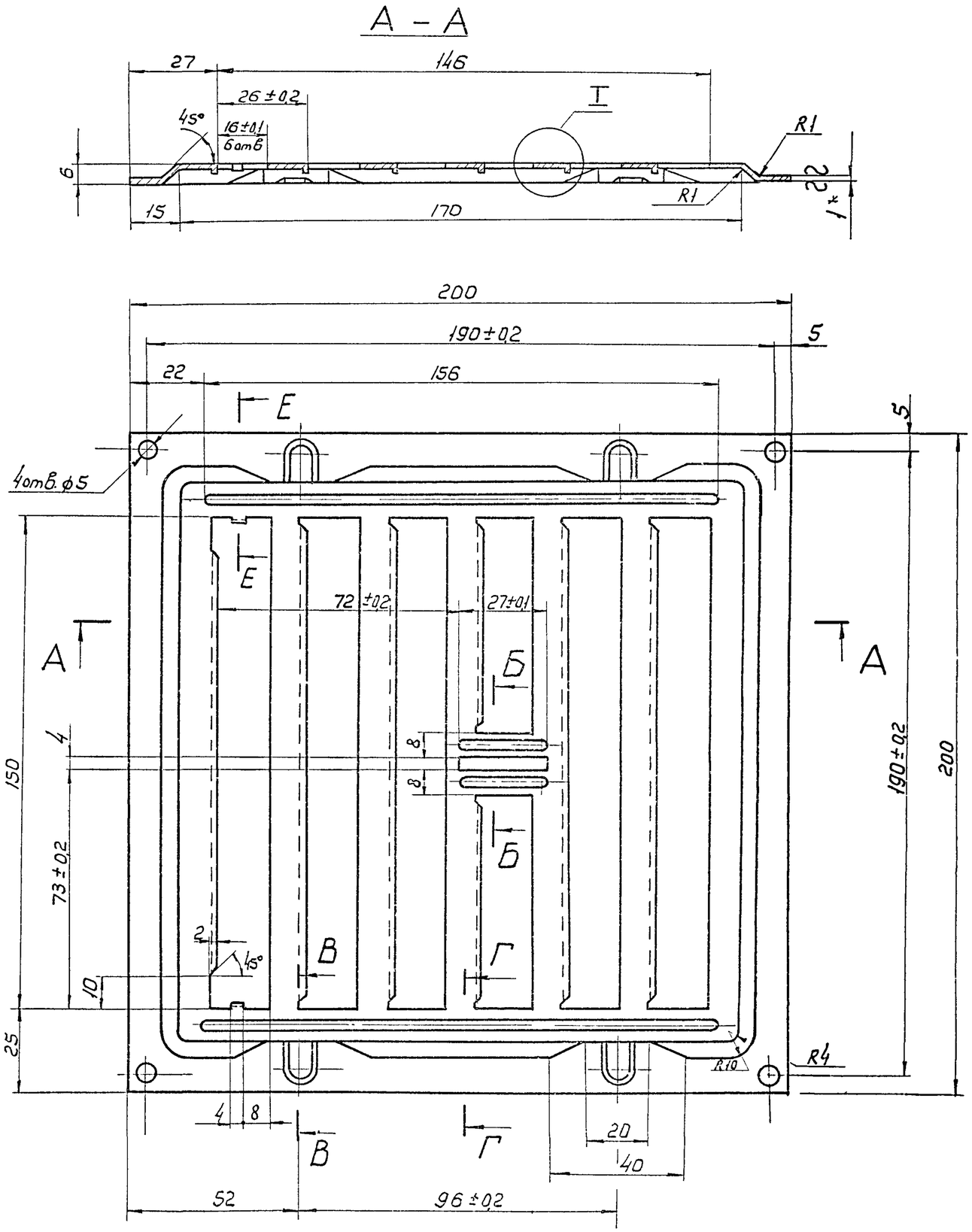

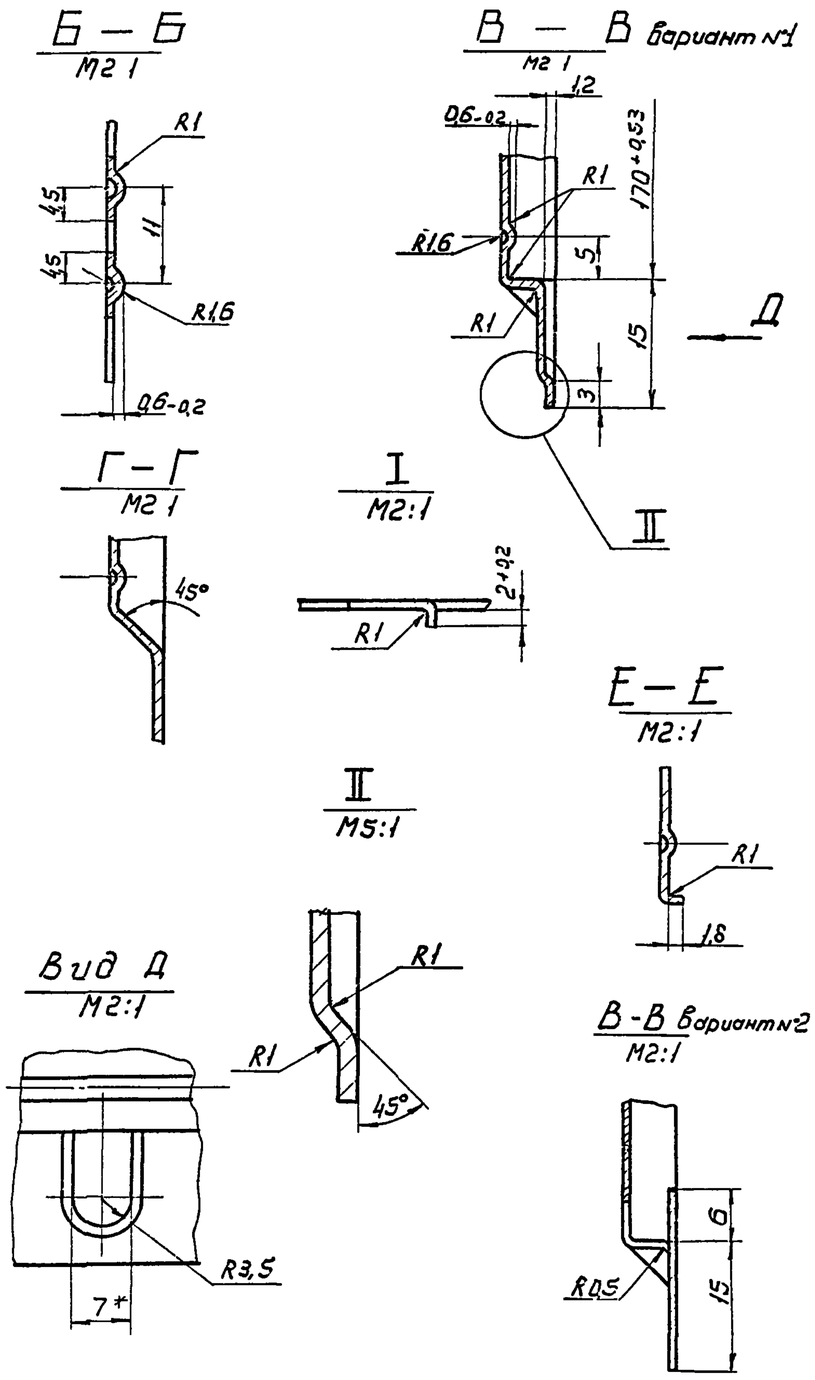

* Размеры для справок.

Р200-0101	Щиток лицевой	Сталь 10 ГОСТ 1050-60	Лист 1 10-М-НТ 3 40-10 ГОСТ 503-67	0,22	5
Обозначение	Наименование	Материал	Сортамент	Масса	Лист
ТП	Решетки щелевые регулирующие, тип Р			Серия 1.494-10	
М1:1	1971	Деталь		Лист	5

Проектпромвентиляция г. Москва			
Инжен.	Проверил	Грозевский	
Пров.	Разраб.	Дорохина	

▽3 (▽)

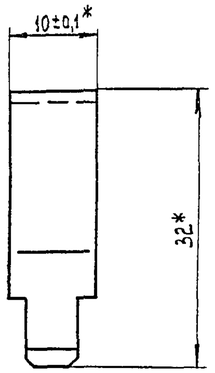

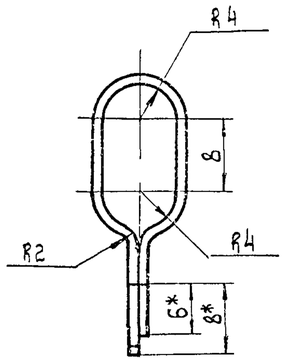

Развертка

М1 1

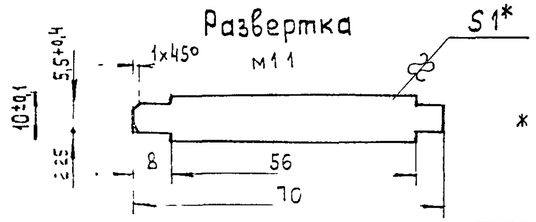

* Размеры для справок

	Р150-0003	Ручка	Сталь 10 ГОСТ 1050-60	лента 10-М-НТ-3-НО-1,0 ГОСТ 503-67	0,005	6
М 2:1	Обозначение	Наименование	Материал	Сортамент	Масса	Лист

▽3 (▽)

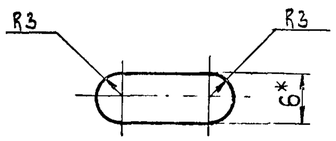

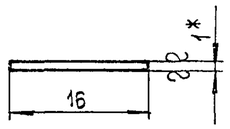

* Размеры для справок.

	Р150-0102	Язычок	Сталь 10 ГОСТ 1050-60	лента 10-М-НТ-3-НО-1,0 ГОСТ 503-67	0,0007	6
М 2:1	Обозначение	Наименование	Материал	Сортамент	Масса	Лист

▽3 (▽) | 7

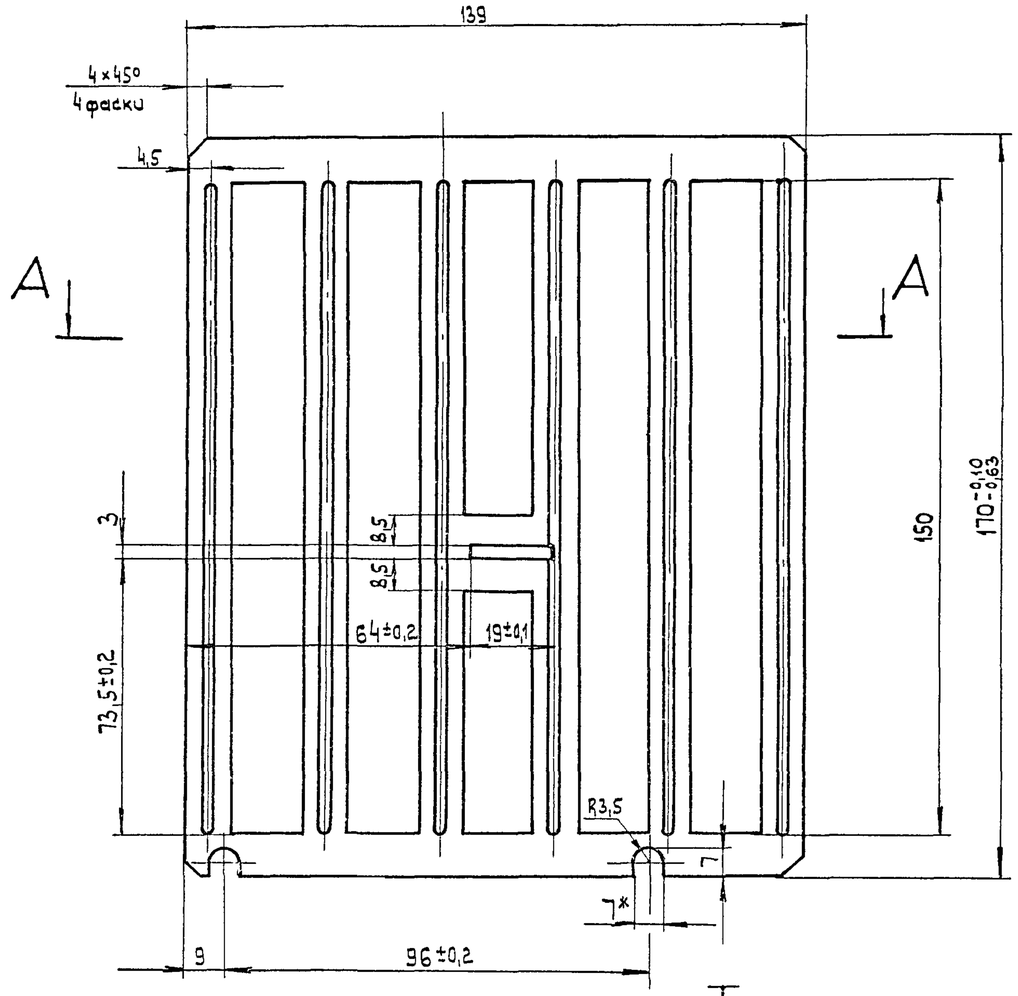

А–А

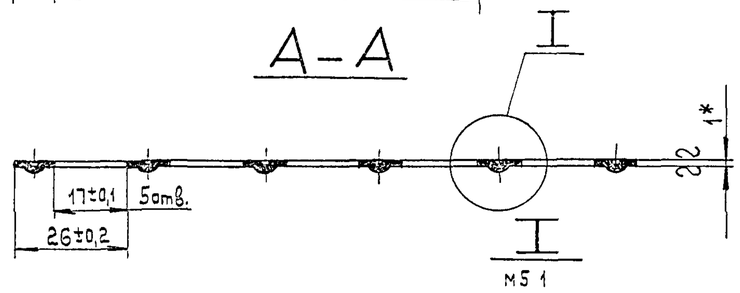

М5 1

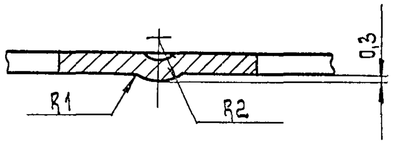

* Размеры для справок.

Р150-0001	Заслонка средняя	Сталь 10 ГОСТ 1050-60	лента 10-М-НТ-3-НО-1,0 ГОСТ 503-67	0,085	6
Обозначение	Наименование	Материал	Сортамент	Масса	Лист

ТП 1971	Решетки щелевые регулирующие, тип Р	Серия 1.494-10	
	Детали	Лист	6

М1 1

Проектпромвентиляция г Москва	Т контр	Грабевский	
	Пров	Грабевский	
	Разраб	Дорохина	

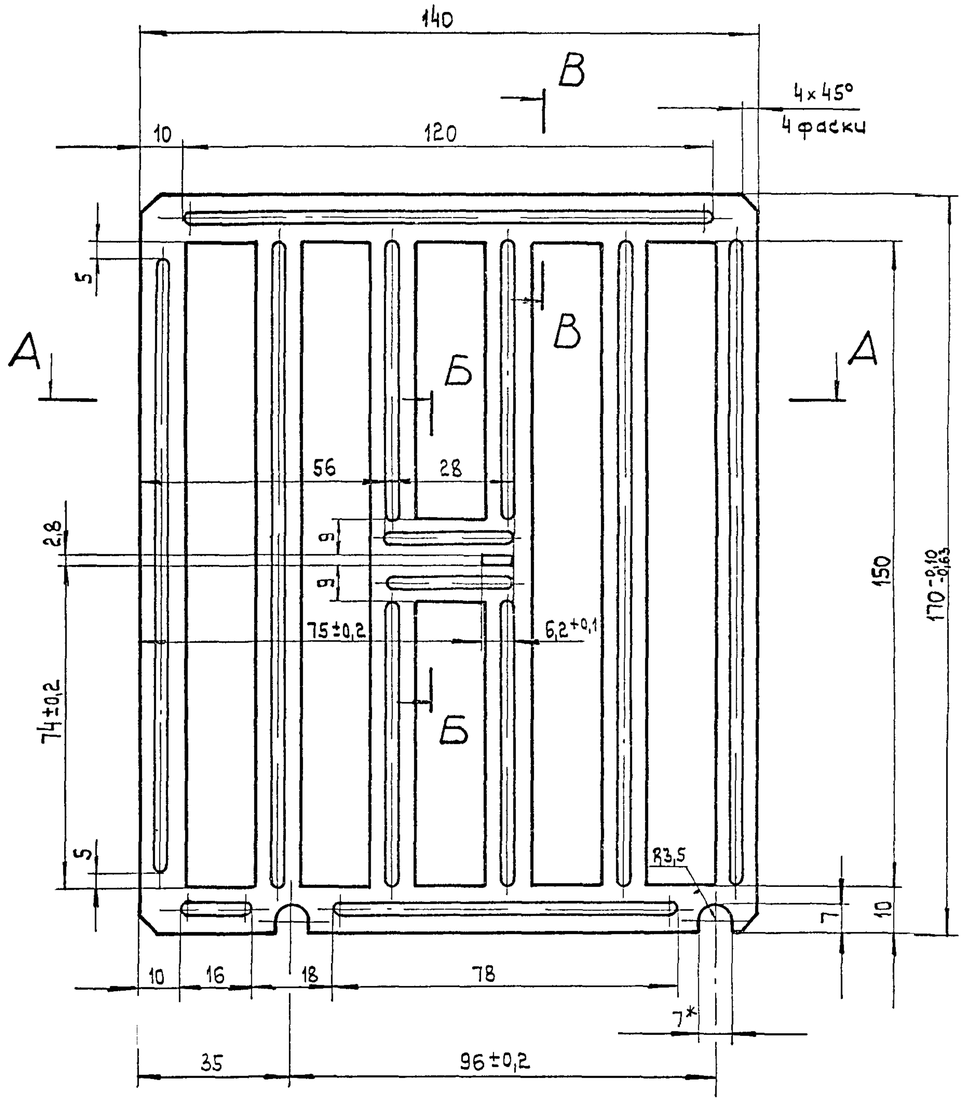

Б – Б

М 2:1

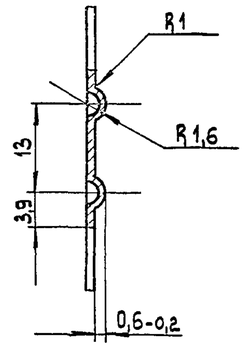

В – В

М 2:1

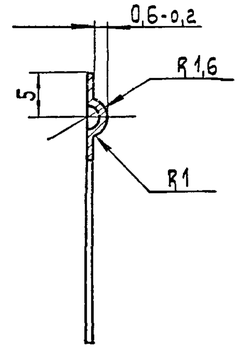

I

М 5 1

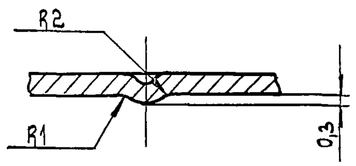

А – А

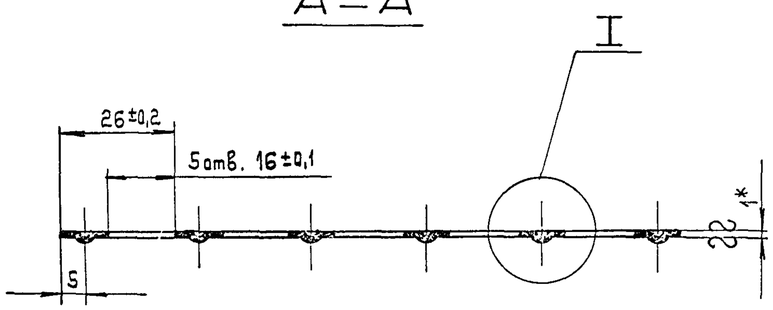

* Размеры, для справок.

Р150-0002	Заслонка нижняя	Сталь 10 ГОСТ 1050-60	Лента 10-М-НТ-3-НО-1,0 ГОСТ 503-67	0,094	7
Обозначение	Наименование	Материал	Сортамент	Масса	Лист
ТП	Решетки щелевые регулирующие, тип Р			Серия 1.494-10	
1971	Деталь.			Лист	7

М 1 1

Пров | Разраб | Гравбский | Дорожина

г Мос-ва

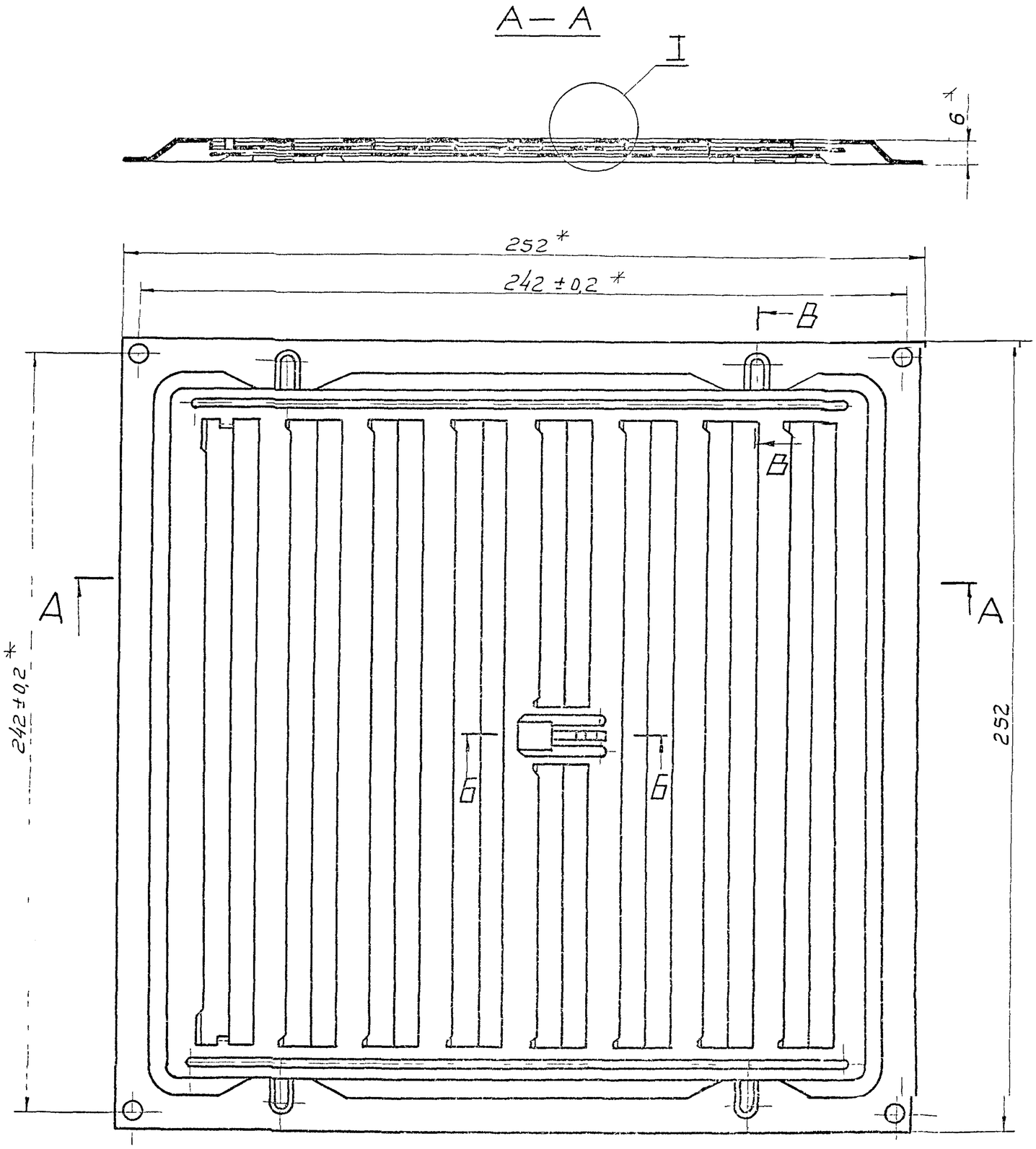

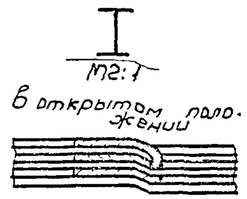

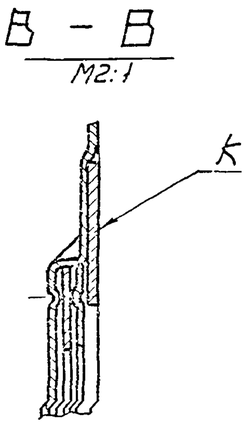

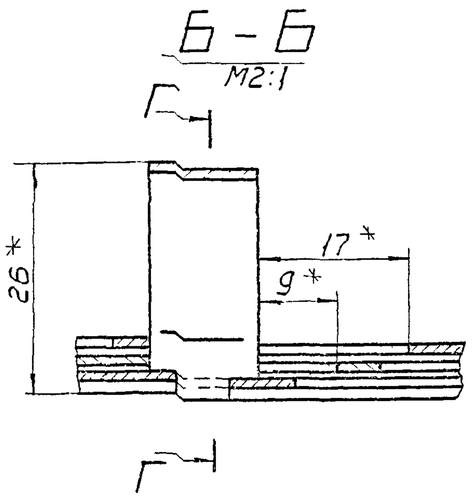

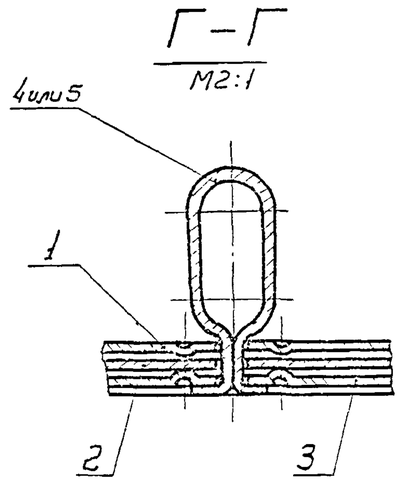

1. При сборке решетки обеспечить легкое перемещение заслонок поз. 2 и 3 подгибом язычков „К".
2. * Размеры для справок

Общая масса 0,64 кг

Поз.	Обозначение	Наименование	Кол.	Материал	Масса 1 шт	Масса общ	Примечание
5	Р150-02	Ручка	1	Сборка	0,019	0,019	Лист 15
4	Р150-0003	Ручка	1	Сталь 10	0,005	0,005	лист 6
3	Р200-0002	Заслонка нижняя	1	Сталь 10	0,159	0,159	лист 12
2	Р200-0001	Заслонка средняя	1	Сталь 10	0,146	0,146	лист 11
1	Р200-01	Щиток лицевой в сборе	1	Сборка	0,33	0,33	лист 9

Спецификация

Т Д	Решетки щелевые регулирующие, тип Р.		Серия 1.494-10
М1:1	1971	Решетка Р200. Общий вид.	Лист 8

Т. контр.			
Пров.			
Инженер-проект.	Грасевский		
Гл. инж. проекта			

г. Москва

А – А

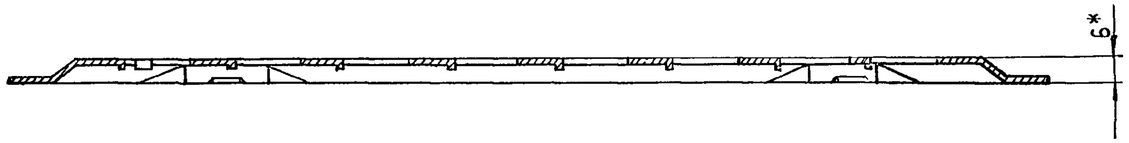

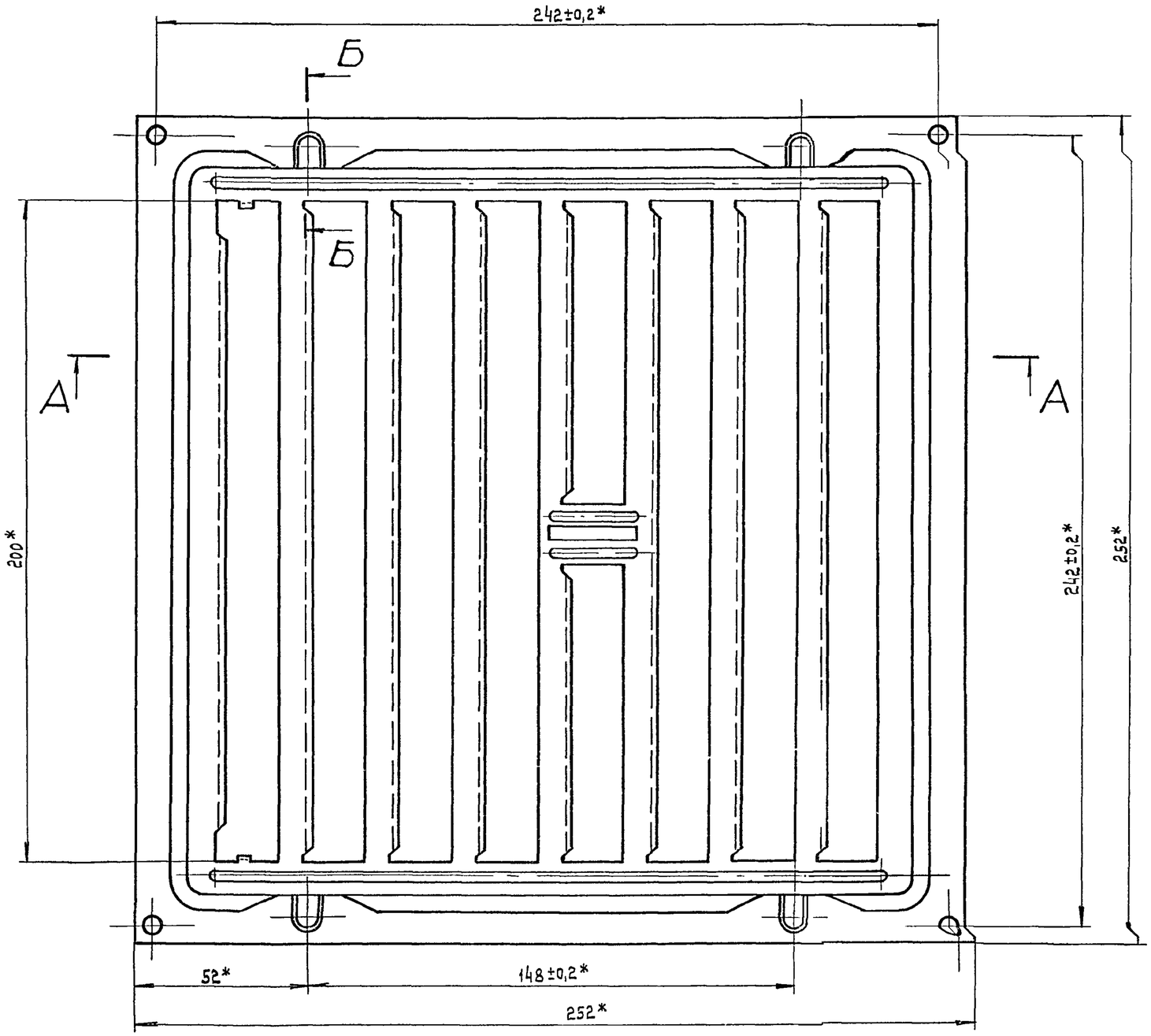

М1:1

Б – Б повернуто

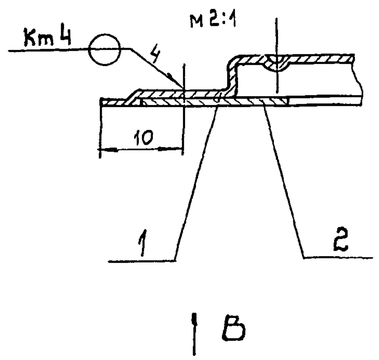

Вид В

М2:1

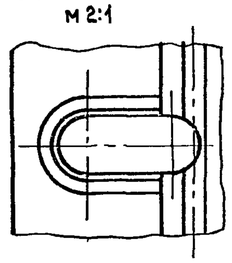

* Размеры для справок.

Общая масса 0,33 кг.

Поз	Обозначение	Наименование	Кол	Материал	Масса 1шт	Масса общ	Примеч
2	Р150-0102	Язычок	4	Сталь 10	0,0007	0,003	лист 6
1	Р200-0101	Щиток лицевой	1	Сталь 10	0,326	0,326	лист 10

Спецификация

Т.контр.	—	Грабевский	
Т.контр.		Грабевский	
Пров.		Грабевский	
Разраб.		Дорохина	

Проектпромвентиляция г. Москва

ТП 1971	Решетки щелевые регулирующие, тип Р	Серия 1.494-10	
	Щиток лицевой в сборе. Р200-01. Узел.	Лист	9

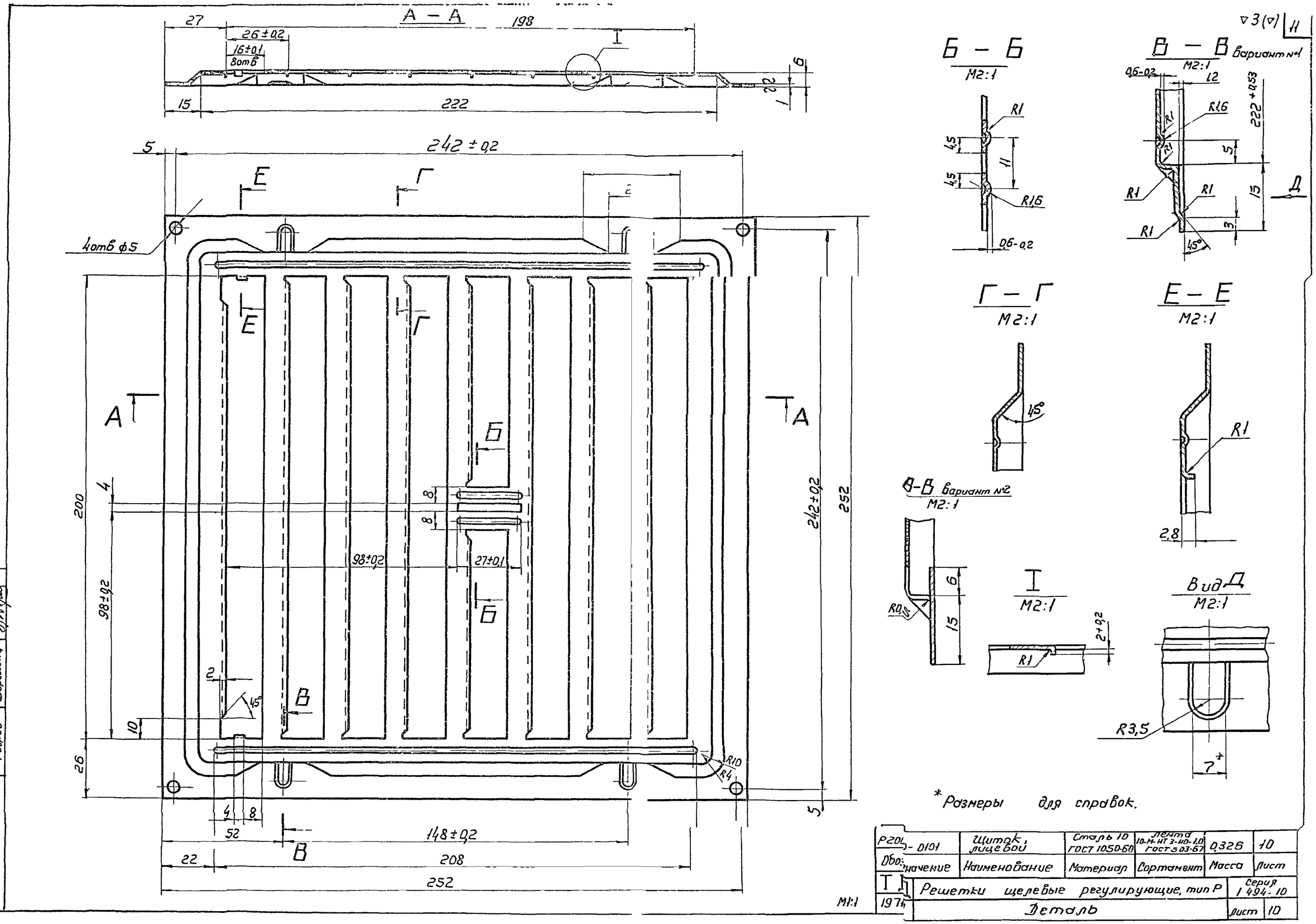
А – А
Б – Б
М2:1
В – В вариант №1
М2:1
Г – Г
М2:1
Е – Е
М2:1
В-В вариант №2
М2:1
I
М2:1
Вид Д
М2:1
4отв ⌀5
242 ± 0,2
222
198
98±0,2
27±0,1
148±0,2
208
252
R3,5
R1
R1,6
R10
R4
45°
* Размеры для справок.
М1:1
Р201 - 0101
Щиток, лице 60U
Сталь 10 ГОСТ 1050-60
Лента 10-Н-НТ 3-Ю-1,0 ГОСТ 503-67
0,326
10
Обозначение
Наименование
Материал
Сортамент
Масса
Лист
Решетки щелевые регулирующие, тип Р
Серия 1.494-10
Деталь
Лист 10
1974
Институт Проектпромвентиляция г. Москва
Н контр.
Т контр.
Пров
Разраб
Сильченко
Грабский
Грабский
Дорожина

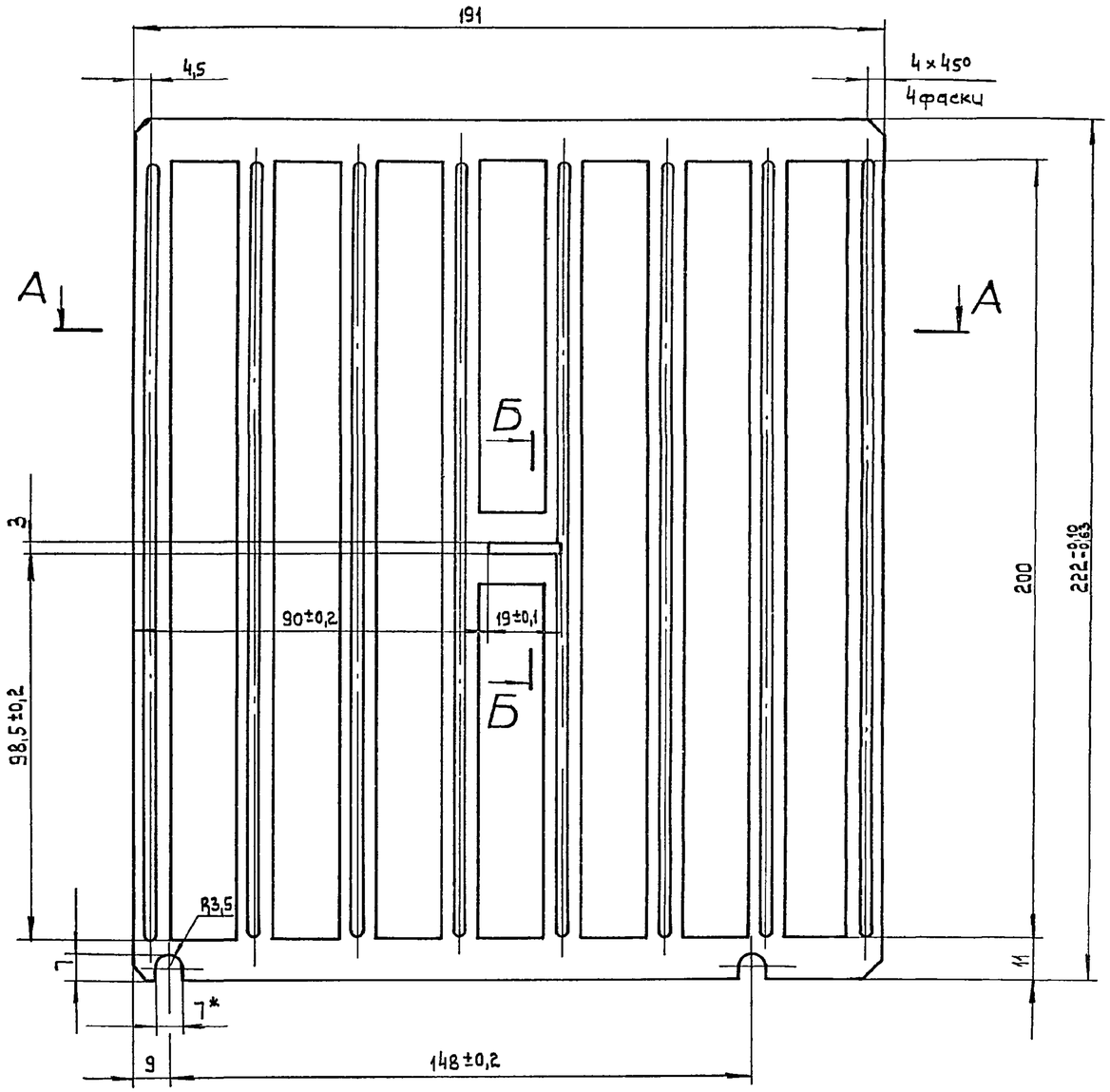

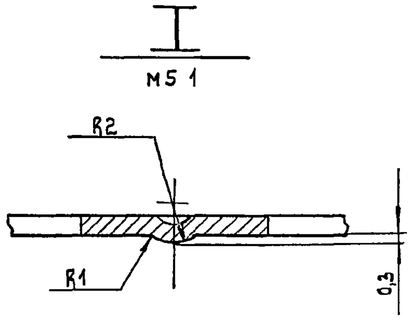

Б – Б повернуто

М2 1

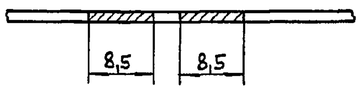

А – А

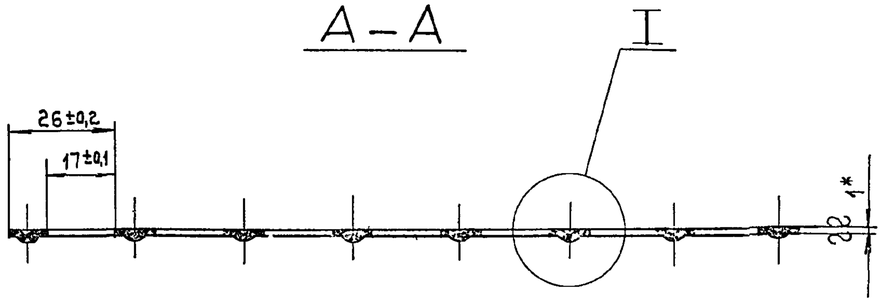

* Размеры для справок.

М 1:1

Р 200-0001	Заслонка средняя	Сталь 10 ГОСТ 1050-60	Лента 10-М-НТ-3-НО-1,0 ГОСТ 503-67	0,146	11
Обозначение	Наименование	Материал	Сортамент	Масса	Лист
ТП	Решетки щелевые регулирующие, тип Р			Серия 1.494-10	
1971	Деталь.			Лист	11

Н контр	Зиммельфарб		
Т контр	Грабевский		
Пров	Грабевский		
Разраб	Дорожина		

Проектпромвентиляция г Москва

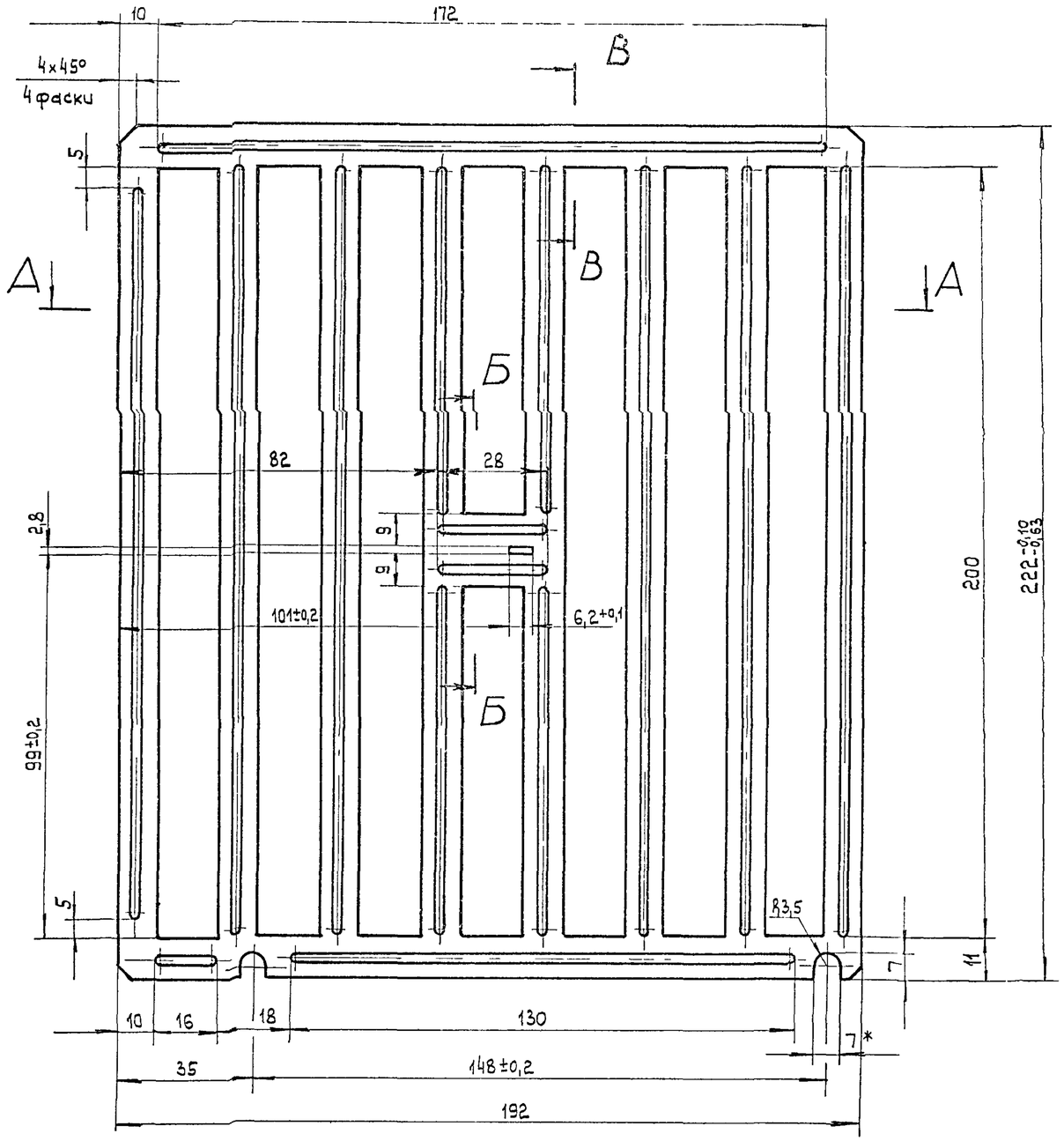

Б – Б

М 2:1

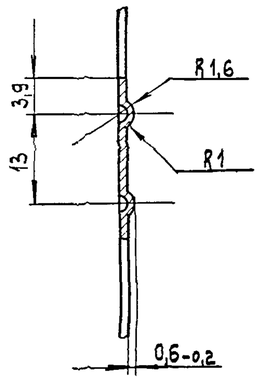

В – В

М 2:1

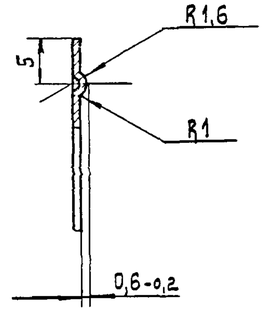

А – А

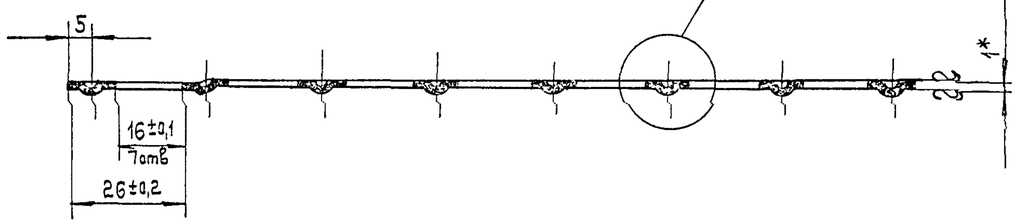

I

М 5:1

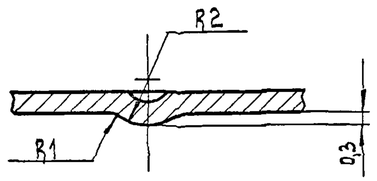

* Размеры для справок.

М 1:1

Р200-0002	Заслонка нижняя	Сталь 10 ГОСТ 1050-60	Лента 10-Н-НТ-3-НО-1,0 ГОСТ 503-67	0,159	12
Обозначение	Наименование	Материал	Сортамент	Масса	Лист
ТП 1971	Решетки щелевые регулирующие, тип Р. Деталь.			Серия 1.494-10 Лист	12

Проектпромвентиляция г. Москва	Н. контр.	Сравевский
	Пров.	Сравевский
	Разраб.	Дорохина

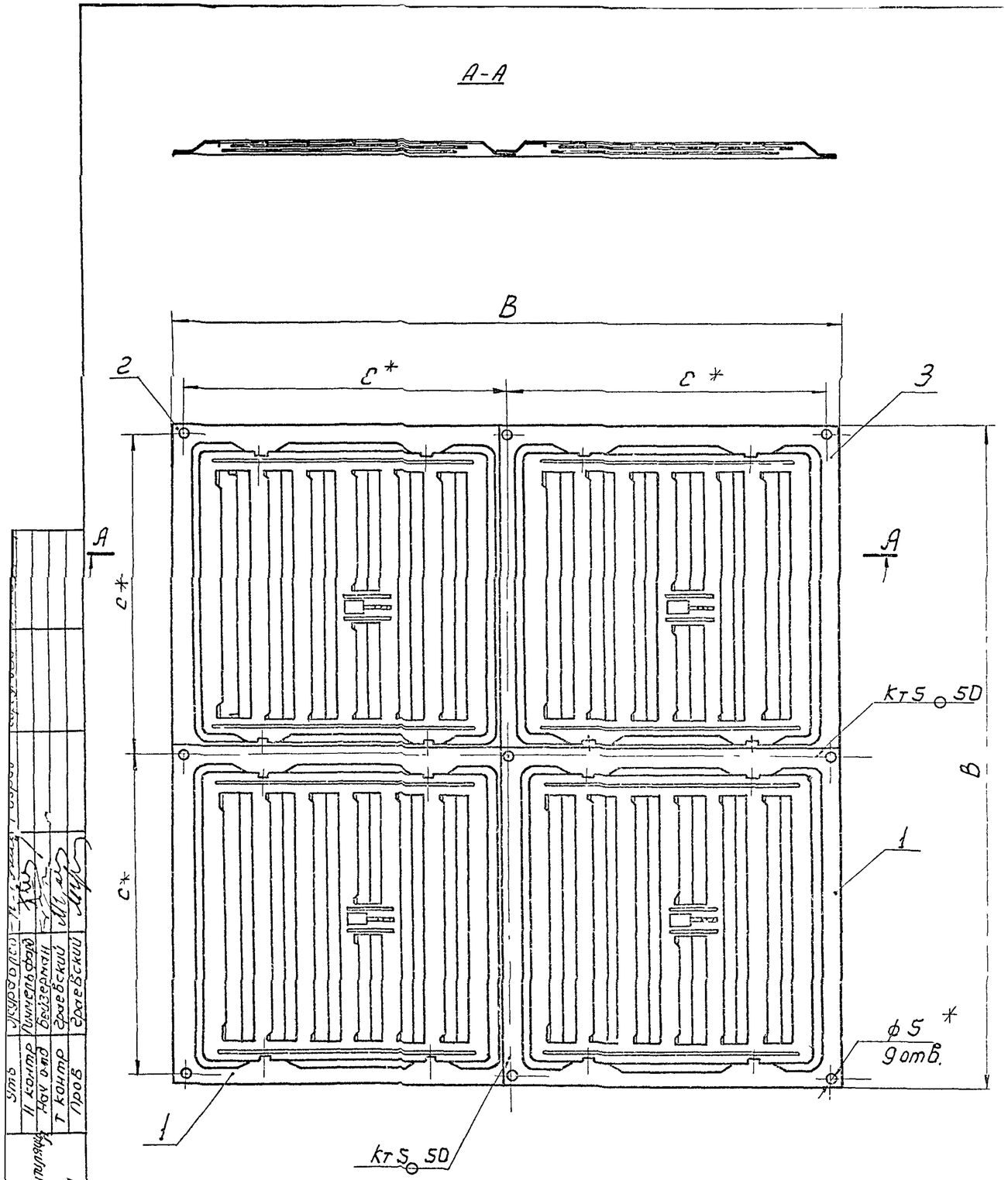

1. Решетки Р300 и Р400 собирать из решеток Р150 и Р200 с лицевыми щитками Р150-0101 и Р200-0101 выполненными по варианту N 2 (листы 5 и 10)

2. * Размеры для справок.

Тип решетки	B, мм	C, мм	масса, кг
Р300	390	190	1,64
Р400	494	242	2,56

Поз.	Обозначение	Наименование	Кол	Материал	Масса 1 шт	Масса общ	Примечание
3	Р200Б	Чертеж дополнительной обработки	1	Сборка	0,64	0,64	Лист 14
2	Р200А	Чертеж дополнительной обработки	1	Сборка	0,64	0,64	Лист 14
1	Р200	Решетка	2	Сборка	0,64	1,28	Лист 8

Спецификация на решетку Р400

Поз	Обозначение	Наименование	Кол	Материал	Масса 1 шт	Масса общ	Примечание
3	Р150Б	Чертеж дополнительной обработки	1	Сборка	0,41	0,41	Лист 14
2	Р150А	Чертеж дополнительной обработки	1	Сборка	0,41	0,41	Лист 14
1	Р150	Решетка	2	Сборка	0,41	0,82	Лист 3

Спецификация на решетку Р300

Изм.	Кол.уч.	Лист	Nдок.	Подп.	Дата
Разраб.	Гинчельфарб		
Н. контр.	Бейзерман		
Нач. отд.	Грачевский		
Т. контр.	Грачевский		
Пров.			

Институт Проектпромвентиляция г. Москва

М1:2

ТД	Решетки щелевые регулирующие, тип Р	Серия 1.494-10	
1971	Решетки Р300 и Р400 Общий вид.	Лист	13

Решетка Р150Б и Р200Б

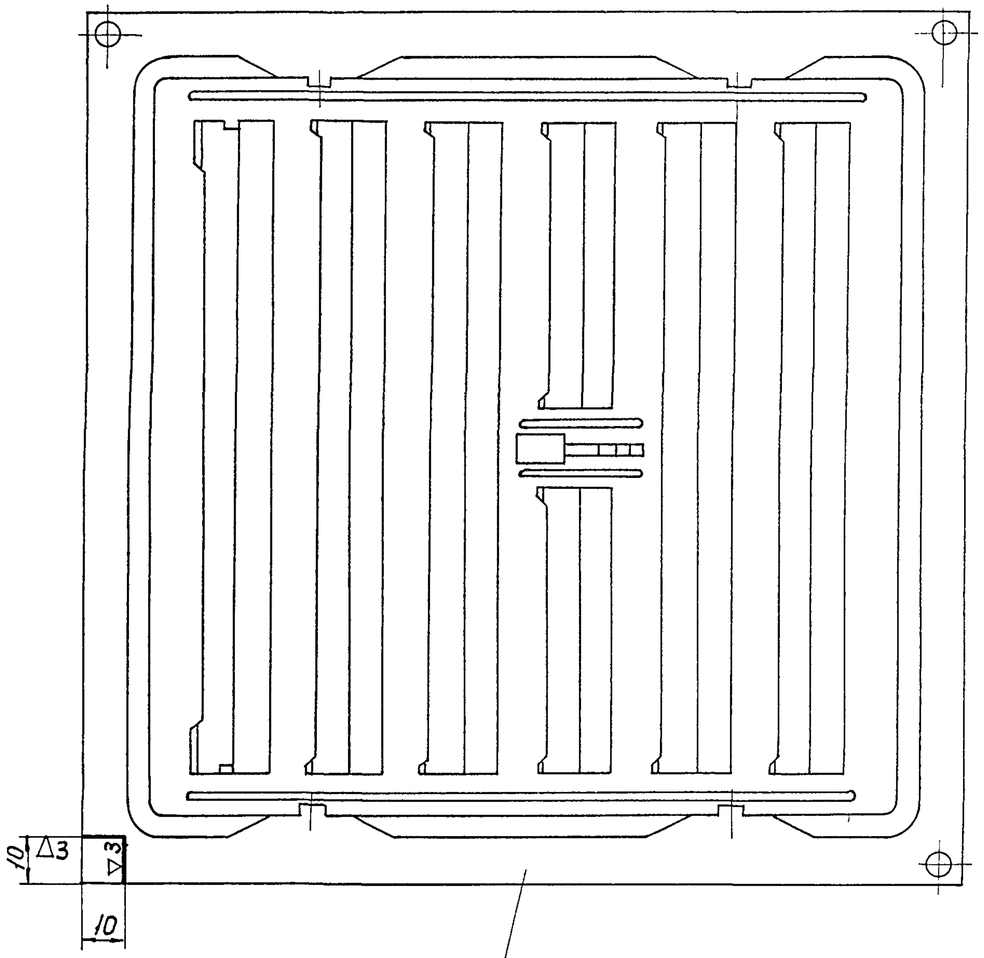

Решетка Р150 (см. лист 3)
или решетка Р200 (см. лист 8)

Решетка Р150А и Р200А

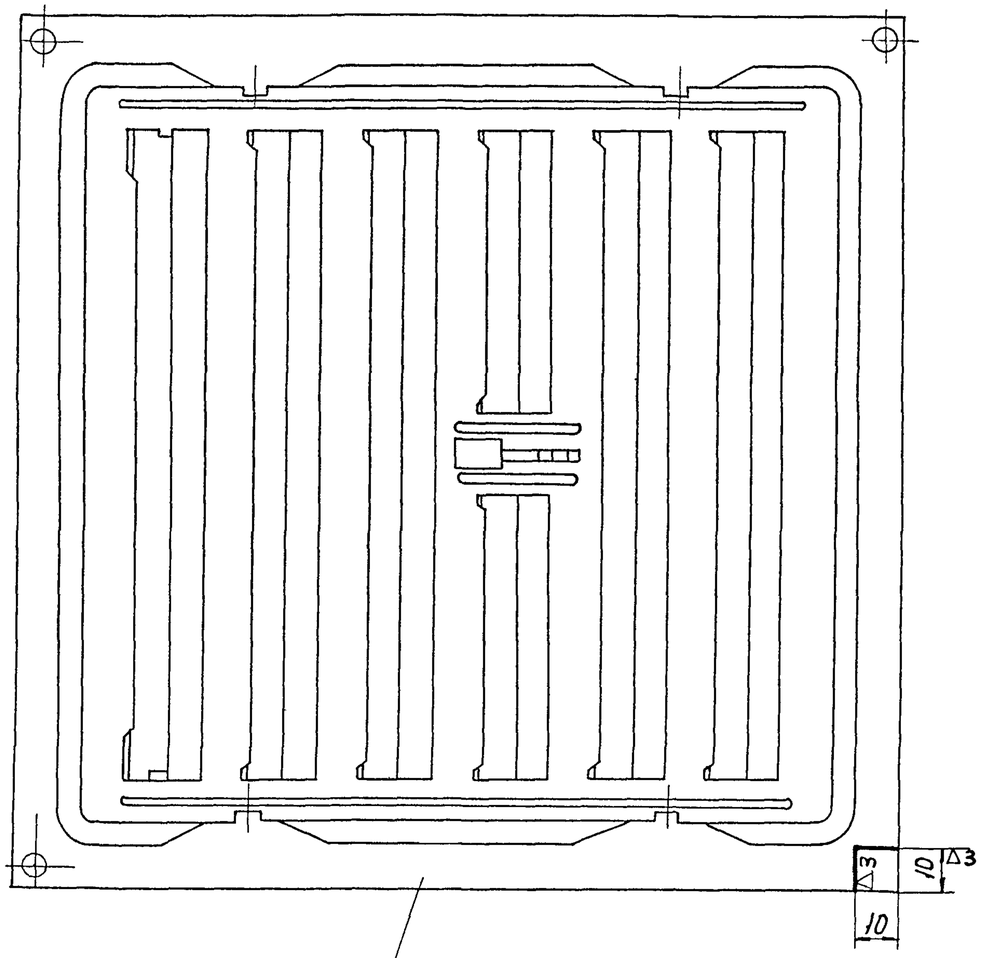

Решетка Р150 (см лист 3)
или решетка Р200 (см. лист 8)

Изготовить из решеток Р150 и Р200 (см. листы 3 и 8) с лицевыми щитками Р150-0101 и Р200-0101, выполненными по варианту № 2 (см. листы 5 и 10)

Инж. Шифр б	Синев		
Инж. пр. Шифр	Синев		
Гл. инж.	Годевский		
Гл. арх.	Годевский		
Разраб.	Горбунова		

Институт Проектпромвентиляция г. Москва

ТД	Решетки щелевые регулирующие, тип Р	Серия 1494-10	
1971	Чертеж дополнительной обработки решеток для компоновки в блоки по схеме IV	Лист	14

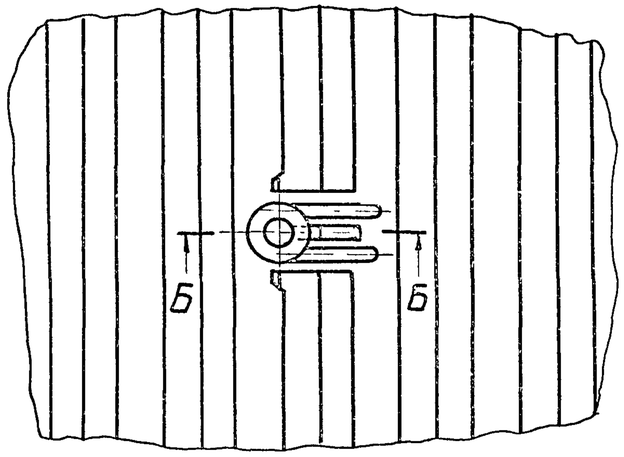

▽3

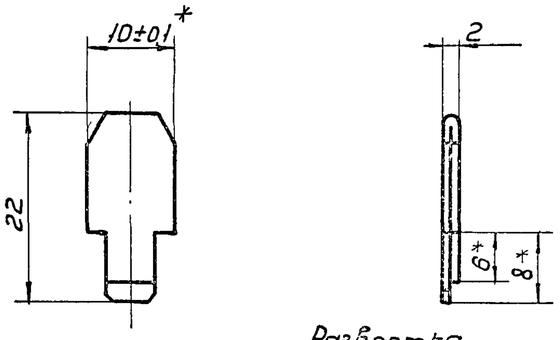

Развертка

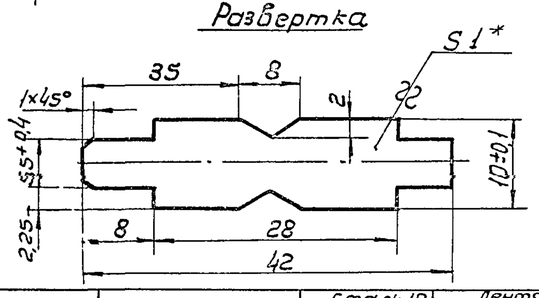

* Размеры для справок

Б-Б
М2:1

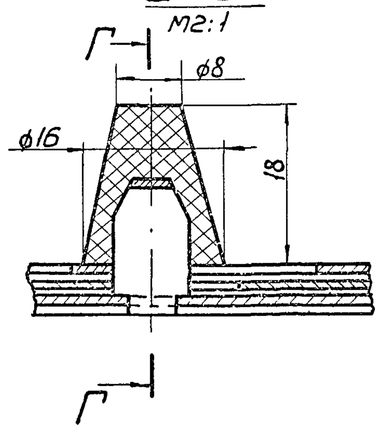

Г-Г
М2:1

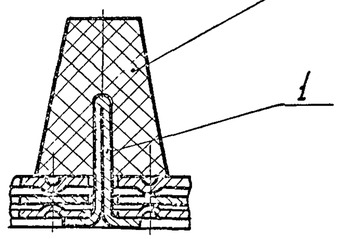

Общая масса- 0,01кг

Поз.	Обозначение	Наименование	Кол.	Материал	1 шт	Общ. масса	Примечание
2	Р150-0202	Кнопка	1	Полистирол ГОСТ9440-60	0,006	0,006	Б.4
1	Р150-0201	Стержень	1	Сталь 10	0,004	0,004	Лист 15

Спецификация

Р150-0201	Стержень	Сталь 10 ГОСТ 1050-60	Лента 10-Н-НТ-3-НД-10 ГОСТ 503-61	0,004
Обозначение	Наименование	Материал	Сортамент	Масса

М2:1

М1:1

ТП 1971	Решетки щелевые регулирующие, тип Р	Серия 1.494-10	
	Ручка Р150-02. Узел. Деталь.	Лист	15

Институт Проектромвентиляция г. Москва

Гл. инженер проекта	Гинцбург		
Гл. специалист	Гинцбург		
Гл. контр.	Гроебский		
Гл. контр.	Гроебский		
Пров.	Гроебский		
Разраб.	Дорохина		